NOVY Scheda tecnica

6812|30

Cappa a soffitto
Pureline Compact 90 cm
Mineral Black

EAN 5414425195459

Etichetta Energetica

▪ Classe di efficienza energetica (kWh/anno) (AEChood)	B
▪ Assorbimento annuo (kWh/anno) (AEChood)	62,7
▪ Classe di Efficienza Fluido-Dinamica (FDEhood)	B
▪ Classe di efficienza luminosa (LEhood)	A
▪ Classe di Efficienza di Filtraggio dei Grassi (GFEhood)	D

Funzioni e caratteristiche

▪ Motore	Integrato
▪ Isolante fonoassorbente	Integrato
▪ Riciclo	Opzionale
▪ Funzione InTouch	Standard
▪ Auto stop	▪
▪ Spegnimento ritardato (minuti)	10/30
▪ Filtro antigrasso	6830020
▪ Numero di filtri antigrasso	2
▪ Indicatore di pulizia dei filtri antigrasso	▪
▪ Indicatore di pulizia dei filtri di riciclo	▪
▪ Metodo di controllo	Pulsanti + Telecomando
▪ Livelli di potenza	3 + power
▪ Ripristino automatico della potenza (minuti)	6

Dimensioni

▪ Dimensioni prodotto (LxPxA)(mm)	868 x 508 x 195
▪ Altezza ganci inclusi (motore escluso) (mm)	133
▪ Larghezza della flangia (mm)	15
▪ Dimensioni dell'intaglio (LxP) (mm)	845 x 485
▪ Distanza (Hmin-Hmax) tra cappa e piano di cottura a induzione (mm)	600 - 1600
▪ Distanza (Hmin-Hmax) tra cappa e piano di cottura a gas (mm)	650 - 1600
▪ Distanza (Hmin-Hmax) tra cappa e piano di cottura elettrico (mm)	600 - 1600
▪ Diametro condotto di uscita fumi (mm)	222x89
▪ Posizionamento condotto di uscita	Destra, Sinistra, Frontale, Dietro

Illuminazione

▪ Tiplogia di luci funzionali	LED
▪ Illuminazione funzionale ad intensità regolabile	▪
▪ Soft-ON/OFF	▪
▪ Numero di luci funzionali	4
▪ Assorbimento totale delle luci funzionali (W)	12
▪ Colore delle luci funzionali (K)	2700/4000

Volume d'aria e rumorosità

▪ Volume d'aria senza canalizzazione (m^3/h)	750

Volume d'aria e rumorosità

▪ Volume d'aria in uscita alla velocità 1 (m³/h) / Massima pressione in uscita alla velocità 1 (Pa)	244 / 40
▪ Volume d'aria in uscita alla velocità 2 (m³/h) / Massima pressione in uscita alla velocità 2 (Pa)	443 / 142
▪ Volume d'aria in uscita alla velocità 3 (m³/h) / Massima pressione in uscita alla velocità 3 (Pa)	581 / 266
▪ Volume d'aria in uscita alla velocità massima (m³/h) (Qboost) / Massima pressione in uscita alla velocità massima (Pa)	650 / 483
▪ Pressione sonora in uscita alla velocità 1 (dB(A)) / Potenza sonora in uscita alla velocità 1 (dB(A))	27 / 38
▪ Pressione sonora in uscita alla velocità 2 (dB(A)) / Potenza sonora in uscita alla velocità 2 (dB(A))	40 / 52
▪ Pressione sonora in uscita alla velocità 3 (dB(A)) / Potenza sonora in uscita alla velocità 3 (dB(A))	47 / 59
▪ Pressione sonora in uscita alla velocità massima (dB(A)) / Potenza sonora in uscita alla velocità massima (dB(A)) (LWAboost)	51 / 63

Caratteristiche tecniche

▪ Assorbimento massimo (W)	171
▪ Voltaggio (V)	230
▪ Frequenza (Hz)	50
▪ Assorbimento in modalità stand-by (Ps) (W)	0.25
▪ Peso netto (kg)	21
▪ Length power supply cable (m)	1,2

1

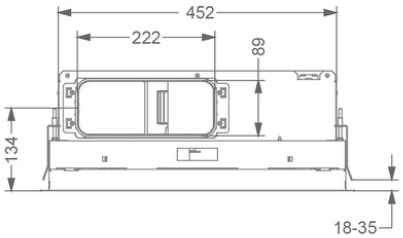
452
222
89
134
18-35

2

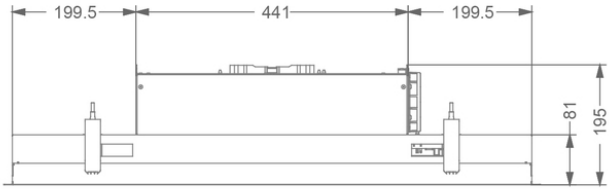
199.5
441
199.5
81
195

3

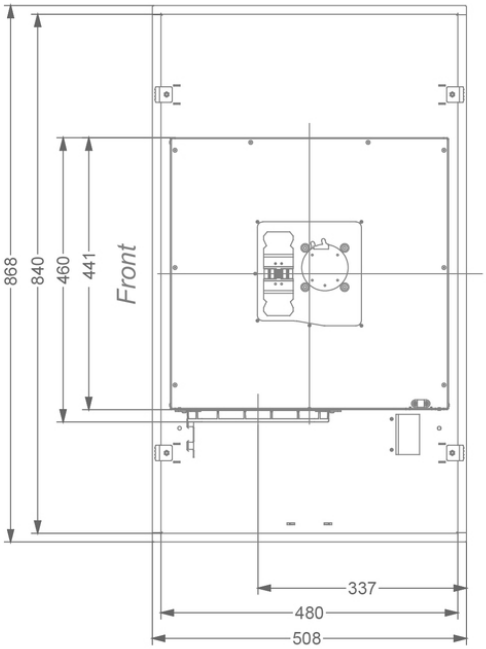
868
840
460
441
Front
337
480
508

4

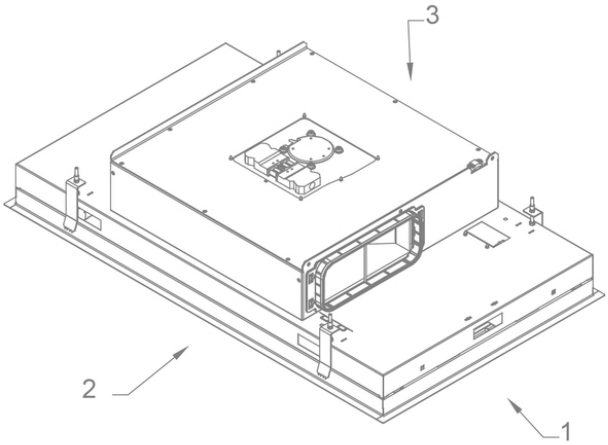
3
2
1

Box di riciclo

	841400	Box da incasso bianco con filtro Monoblock (270×500x295mm)
	842400	Box da incasso nero con filtro Monoblock (270×500x295mm)
	843400	Box da incasso grigio con filtro Monoblock (270×500x295mm)
	7931400	Box da incasso bassa bianco (altezza 140mm) con filtro monoblock (140×820x292mm)
	7932400	Box da incasso bassa (altezza 140mm) con filtro monoblock (140×820x292mm)
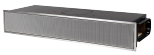	7933400	Box da incasso bassa grigio (altezza 140mm) con filtro monoblock (140×820mm)

Kit per illuminazione esterna

	990030	Kit di collegamento valvola esterna o illuminazione esterna
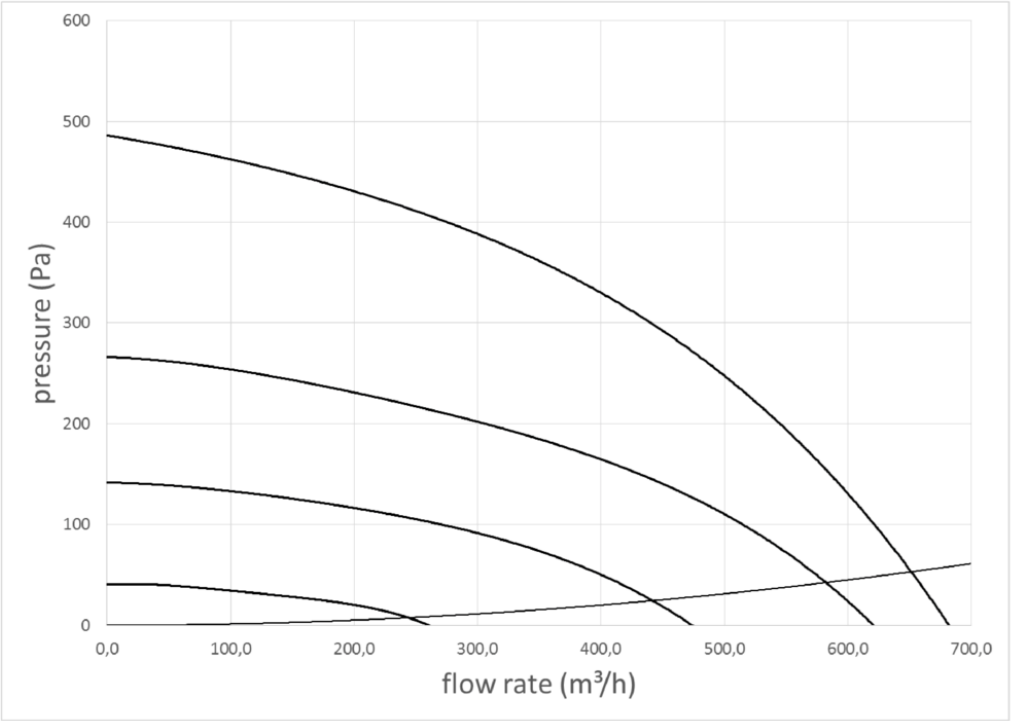
Curva di efficienza